Asociaciones de casos de uso

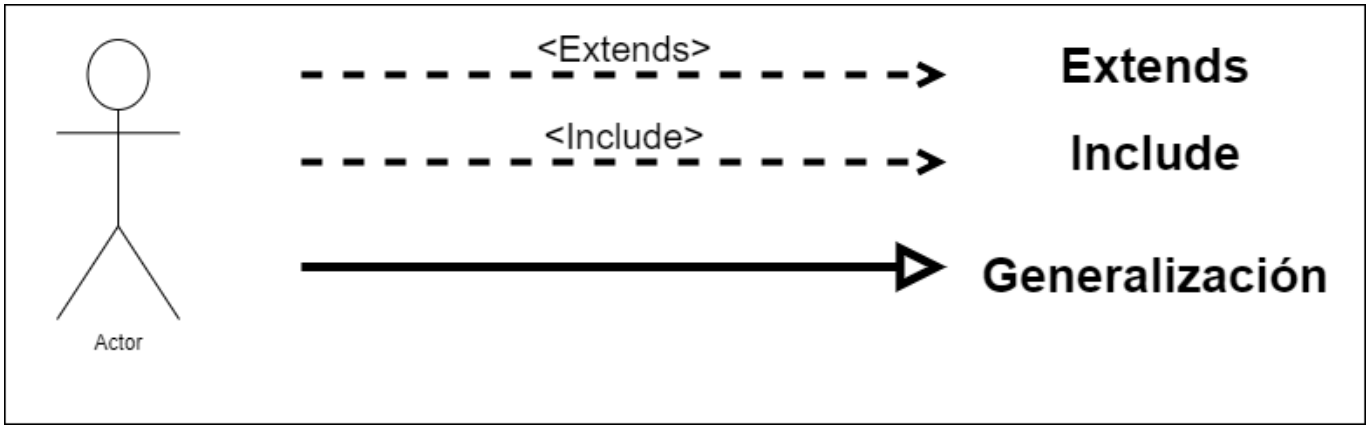

- **Extends**: Condicional, no siempre se va usar dicho caso de uso
- **Include**: Siempre se va a realizar
- **Generalización**:

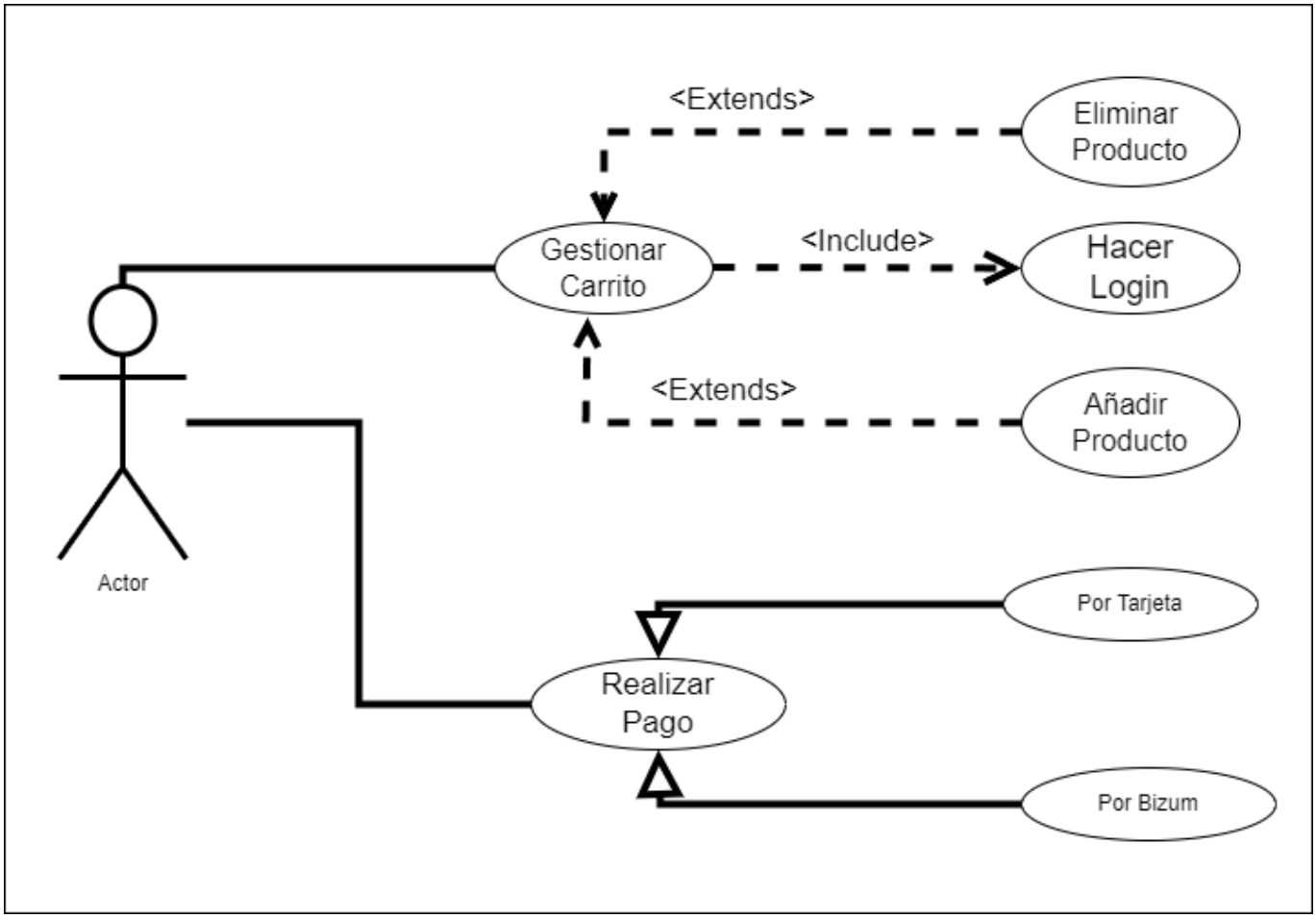

From:
https://knoppia.net/ - **Knoppia**

Permanent link:
https://knoppia.net/doku.php?id=ingenieria_de_requisitos:asociaciones_de_casos_de_uso&rev=1702457236

Last update: **2023/12/13 08:47**