Double Rachet

Similar a una función hash, se mete una semilla y a partir de un KDF se genera otro KDF

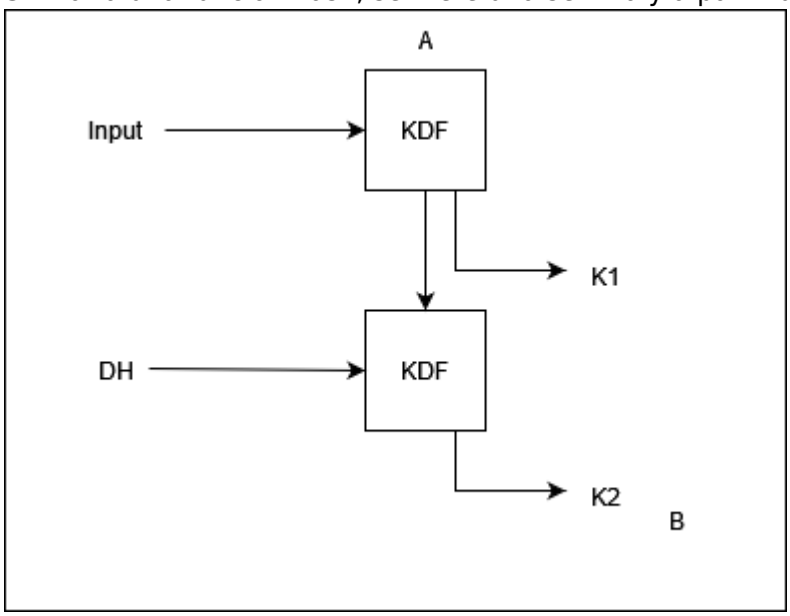

From:
https://knoppia.net/ - **Knoppia**

Permanent link:
https://knoppia.net/doku.php?id=si:dour&rev=1731940568

Last update: **2024/11/18 14:36**